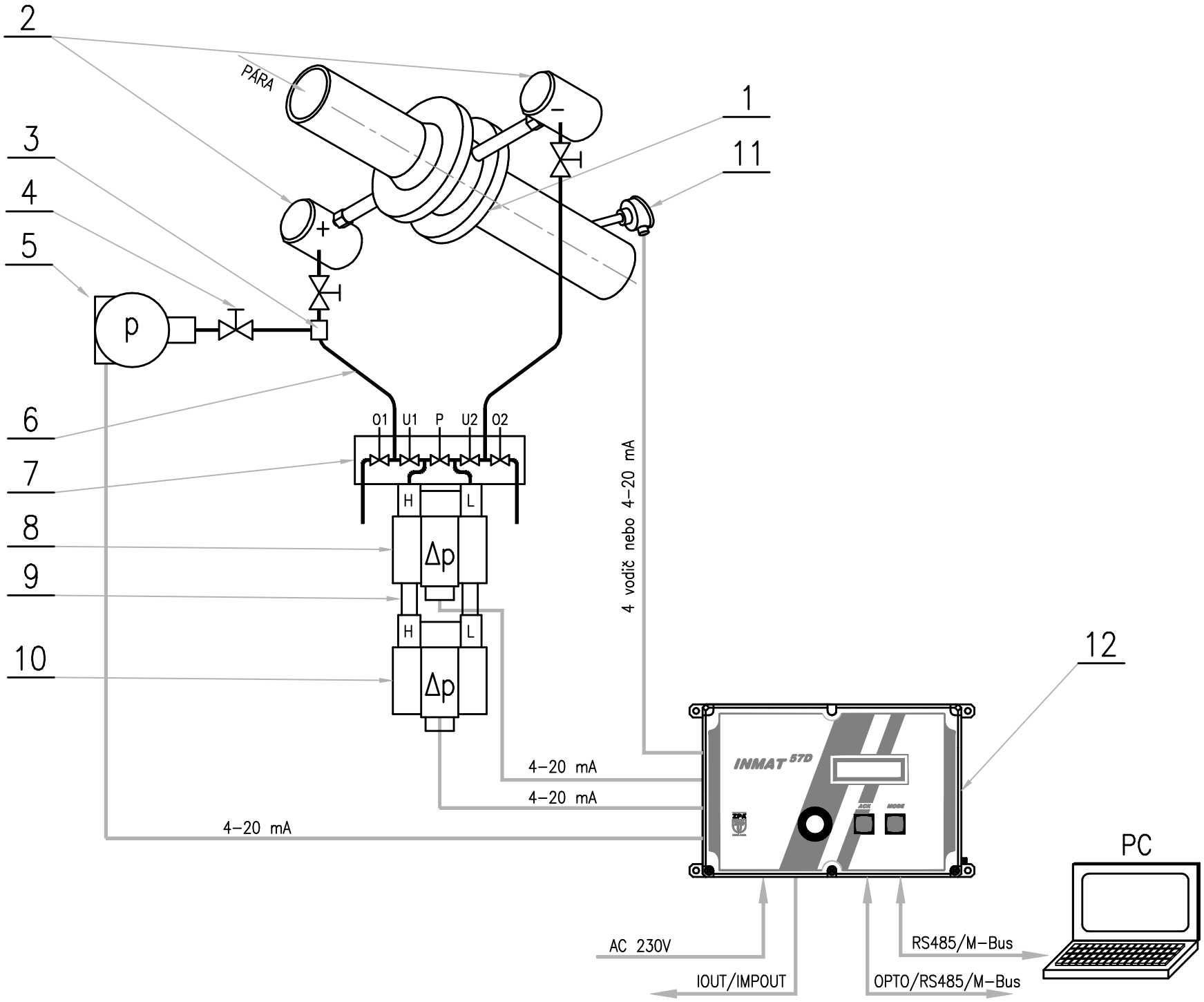
2
PÁRA
1
11
3
4
5
p
6
7
O1
U1
P
U2
O2
H
L
8
Δp
9
H
L
10
Δp
4 vodič nebo 4–20 mA
12
INMAT 57D
ACK
MODE
4–20 mA
4–20 mA
4–20 mA
PC
AC 230V
IOUT/IMPOUT
RS485/M–Bus
OPTO/RS485/M–Bus